Ausführungsplan

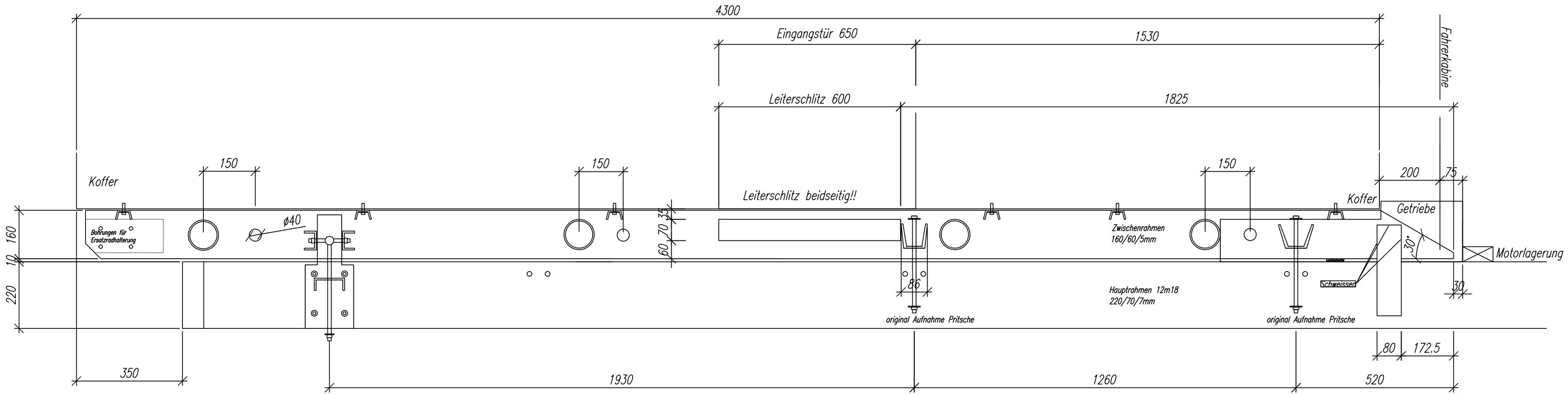

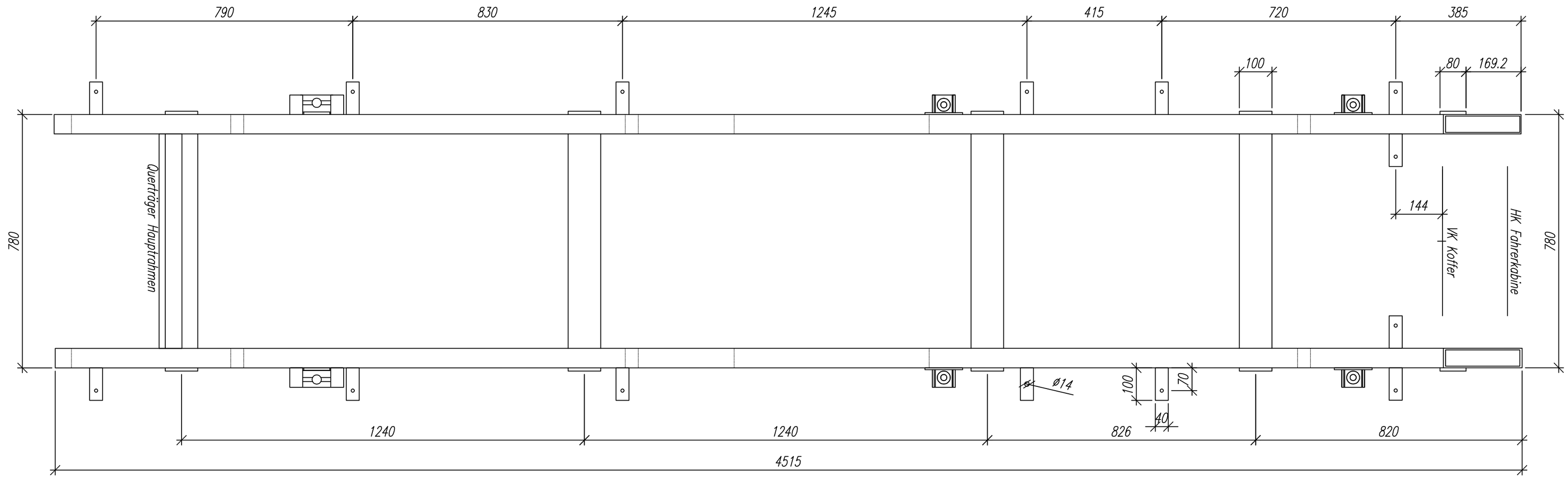

A 2 Massstab 1:10

mit den original Aufnahmepunkten
Datum: 11.02.2016 CG